Escurreplatos - Modelo 238

Especificaciones:

- Fabricado en Acero AISI 304.
- Fácil instalación.
- Adaptable a módulos desde 400mm hasta 1000mm.

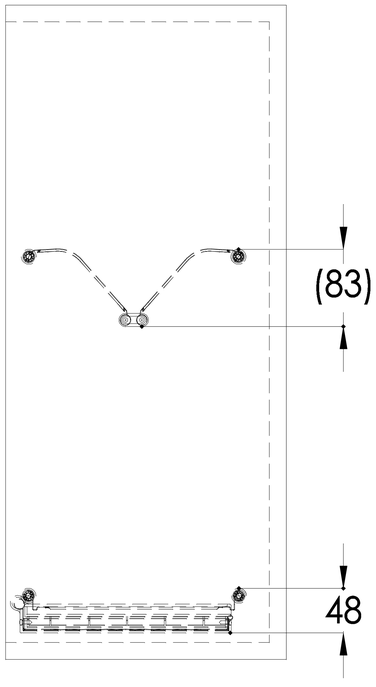

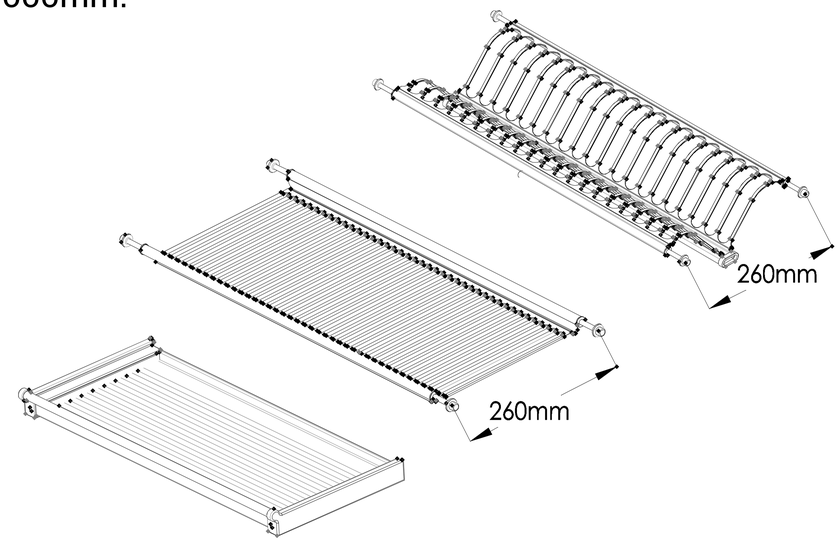

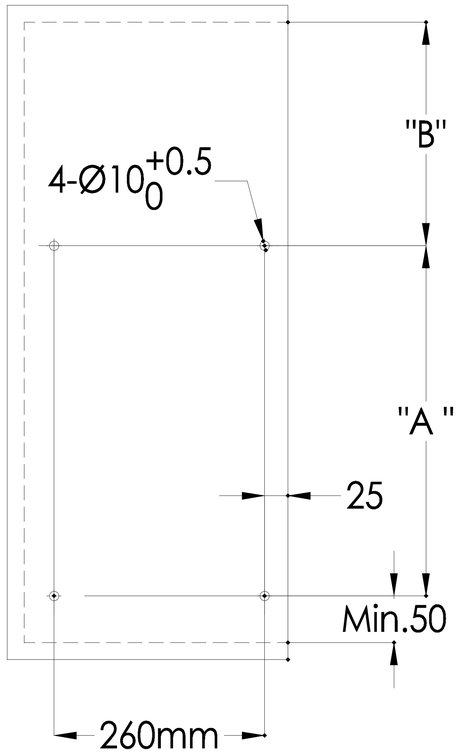

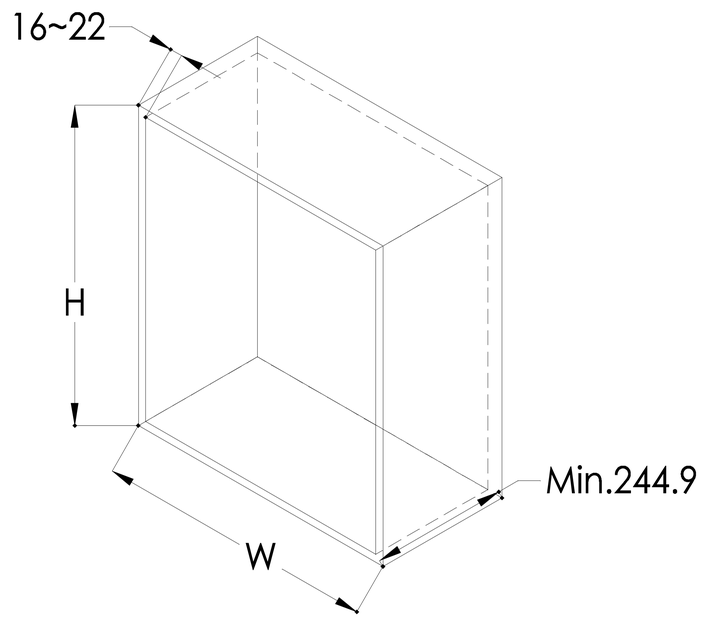

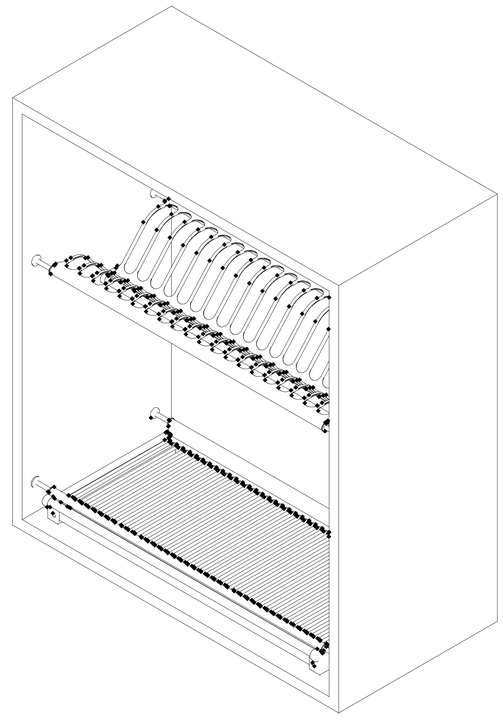

Referencia	Dimensiones	Anchura Módulo
	D*W*H	W
238 01 40	280×365×65MM	400MM
238 01 45	280×415×65MM	450MM
238 01 50	280×465×65MM	500MM
238 01 60	280×565×65MM	600MM
238 01 70	280×665×65MM	700MM
238 01 80	280×765×65MM	800MM
238 01 90	280×865×65MM	900MM
238 01 100	280×965×65MM	1000MM